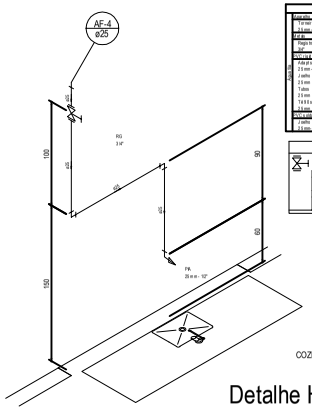

Detalhe H2
escala 1:25

Lista de Materiais		
Geral		
	Terminais de Pia de Cozinha 2,5 mm - 3/4"	1 un
Tubos		
	Ponto de água quente ø25	1 un
PVC Cola e Conexões		
	Adaptador curto c/ bolsa e rosca p/ registro 2,5 mm - 3/4"	2 un
	Joelho 90° c/ soldável 2,5 mm	2 un
	Tê 90° c/ soldável 2,5 mm	1 un
	Tubos 2,5 mm	3,00 m
	Luva c/ soldável 2,5 mm	1 un
PVC Cola e Bucha de Redução		
	Joelho de redução 90° c/ soldável e com bucha de latão 2,5 mm - 1/2"	1 un

Legenda Detalhada	
	Registro de gaveta ø25 AQUATHERM - RG

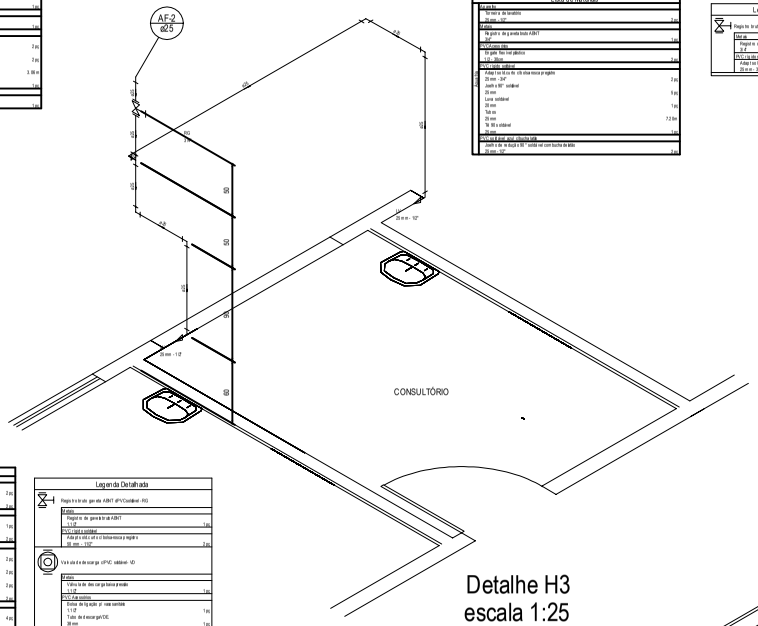

Detalhe H3
escala 1:25

Lista de Materiais		
Geral		
	Terminais de Lavatório 25 mm - 1/2"	2 un
Tubos		
	Ponto de água quente ø25 AQUATHERM 3/4"	1 un
PVC Cola e Conexões		
	Tê 90° Bucha Latão ø25 x 1/2"	1 un
PVC Cola e Bucha de Redução		
	Joelho de redução 90° c/ soldável e com bucha de latão 25 mm - 1/2"	2 un

Legenda Detalhada	
	Registro de gaveta ø25 AQUATHERM - RG
Geral	
	Registro de gaveta ø25 AQUATHERM 3/4" 1 un
PVC Cola e Conexões	
	Adaptador curto c/ bolsa e rosca p/ registro 25 mm - 3/4" 2 un

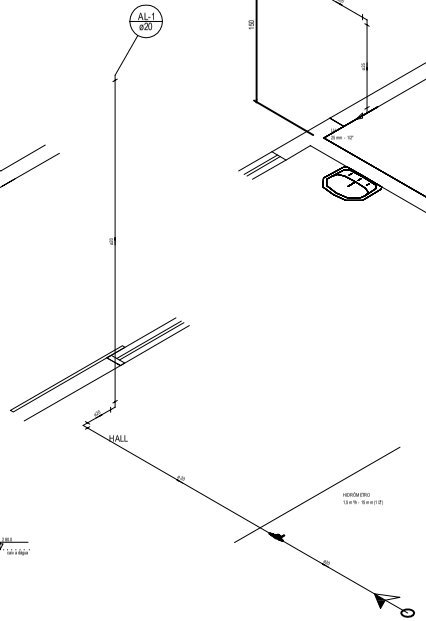

Detalhe H6
escala 1:25

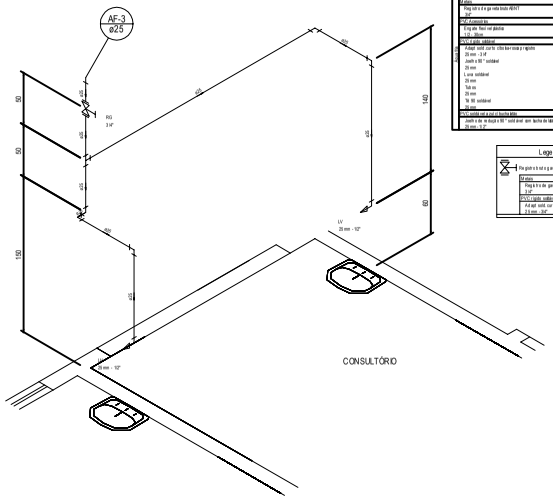

Detalhe H4
escala 1:25

Lista de Materiais		
Geral		
	Terminais de Lavatório 25 mm - 1/2"	2 un
Tubos		
	Ponto de água quente ø25 AQUATHERM 3/4"	1 un
PVC Conexões		
	Engate flexível plástico 1/2" - 30cm	2 un
PVC Cola e Bucha de Redução		
	Adaptador curto c/ bolsa e rosca p/ registro 25 mm - 3/4"	2 un
	Joelho 90° soldável 25 mm	2 un
	Luva soldável 25 mm	1 un
	Tês 90° soldável 25 mm	1 un
	Tê 90° soldável 25 mm	2,70 m
PVC Cola e Bucha de Redução		
	Joelho de redução 90° soldável com bucha de latão 25 mm - 1/2"	1 un

Legenda Detalhada	
	Registro de gaveta ø25 AQUATHERM/PVC Soldável - RG
Geral	
	Registro de gaveta ø25 AQUATHERM 1/2" 1 un
PVC Cola e Conexões	
	Adaptador curto c/ bolsa e rosca p/ registro 25 mm - 3/4" 2 un

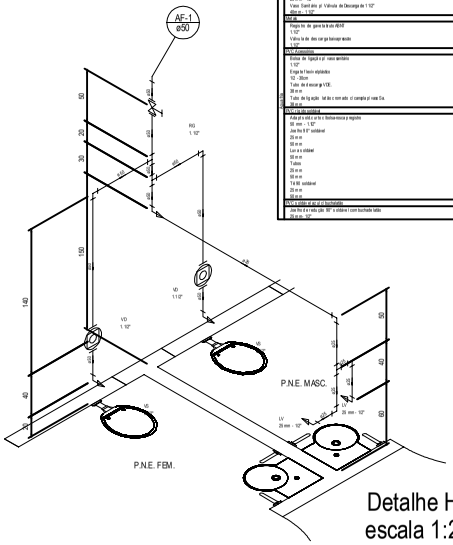

Detalhe H5
escala 1:25

Lista de Materiais		
Geral		
	Terminais de Lavatório 25 mm - 1/2"	2 un
	Vaso Sanitário p/ Válvula de Descarga de 1 1/2" 48cm - 1/2"	2 un
Válvula		
	Registro de gaveta ø50 AQUATHERM 1 1/2"	1 un
	Válvula de descarga baixa p/ vaso 1 1/2"	2 un
PVC Conexões		
	Bucha de ligação p/ vaso sanitário 1 1/2"	2 un
	Ralo Sifonado ø100x40x	2 un
	1/2 - 20cm	
	Tubo de escoar ø1 1/2	2 un
	30 mm	2 un
	Tubo de ligação - tal que em seja c/ comprimento	2 un
	30 mm	
PVC Cola e Bucha de Redução		
	Adaptador curto c/ bolsa e rosca p/ registro 50 mm - 1 1/2"	4 un
	Joelho 90° soldável 50 mm	3 un
	50 mm	2 un
	Luva soldável 50 mm	1 un
	Tubos 50 mm	3,00 m
	50 mm	4,07 m
	Tê 90° soldável 50 mm	1 un
	50 mm	2 un
PVC Cola e Bucha de Redução		
	Joelho de redução 90° soldável com bucha de latão 50 mm - 1/2"	2 un

Legenda Detalhada	
	Registro de gaveta ø50 AQUATHERM/PVC Soldável - RG
Geral	
	Registro de gaveta ø50 AQUATHERM 1 1/2" 1 un
PVC Cola e Conexões	
	Adaptador curto c/ bolsa e rosca p/ registro 50 mm - 1 1/2" 4 un
	Válvula de descarga ø1 1/2" soldável - VD
Válvula	
	Válvula de descarga baixa p/ vaso 1 1/2" 1 un
PVC Cola e Conexões	
	Bucha de ligação p/ vaso sanitário 1 1/2" 1 un
	Tubo de escoar ø1 1/2" 1 un
	30 mm 1 un
	Tubo de ligação - tal que em vaso c/ comprimento 1 un
	30 mm
PVC Cola e Conexões	
	Adaptador curto c/ bolsa e rosca p/ registro 50 mm - 1 1/2" 1 un

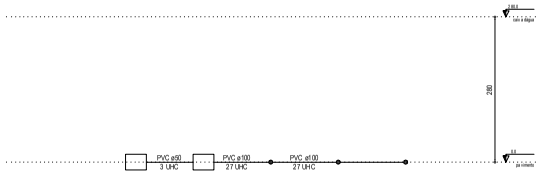

Esquema vertical de esgoto
Escala1:50

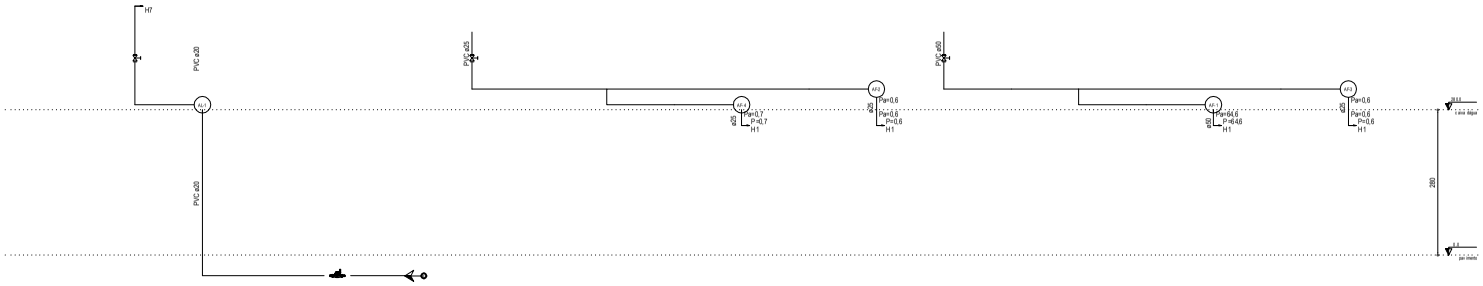

Esquema vertical de água
Escala: 1:50

RUBENS LUIS ROLANDO SOUZA:51335883053 Assinado de forma digital por RUBENS LUIS ROLANDO SOUZA:51335883053 Dados: 2022.02.18 14:53:10 -03'00'

AMERICO BELLE:24059587915 Assinado de forma digital por AMERICO BELLE:24059587915 Dados: 2022.02.18 14:53:21 -03'00'

Revisões da Prancha			
001	Revisão Geral	Rubens	25/01/2022
Nu.	Comentários	Autor	Data

PROJETO HIDRO SANITÁRIO

RUBENS L. R. SOUZA
Rua Dr. Luiz Oscar Pirauncher 1079
rubensluis@gbcmail.com

PREFEITURA MUNICIPAL DE CAPANEMA

AMPLIAÇÃO UBS SANTA CRUZ
DETALHES HIDRÁULICOS

Rua paraíba lote 16 e 17 quadra 34 setor NE Capanema-PR

Desenho: Eng Rubens | Área: 240,98 m2 | Escala: 01/50

Data: 25/01/2022 | Unidade: cm | Prancha: 02/05